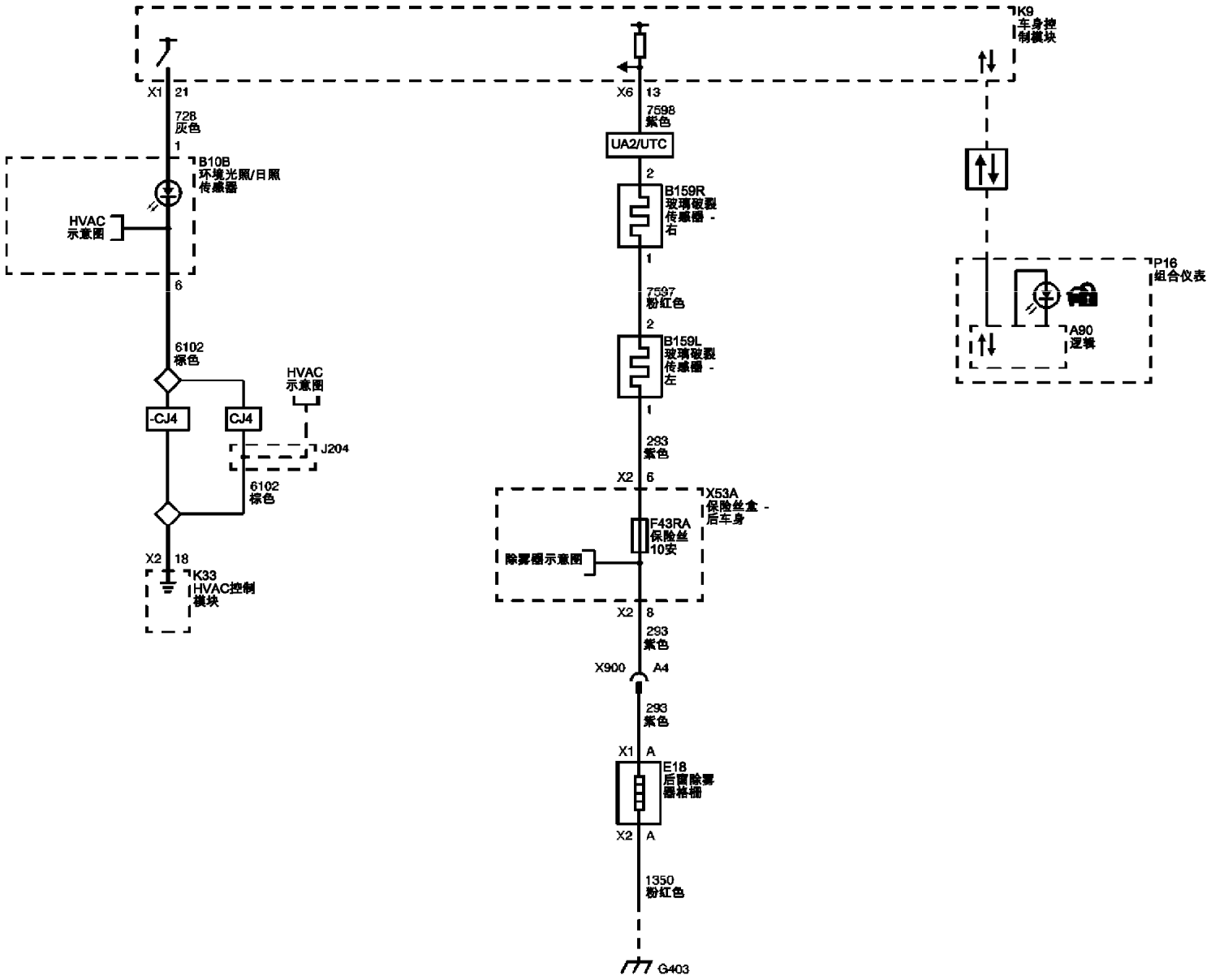
K9
车身控制模块
X1 21
728
灰色
1
B10B
环境光照/日照传感器
HVAC示意图
6
6102
棕色
-CJ4
CJ4
HVAC示意图
J204
6102
棕色
X2 18
K33
HVAC控制模块
X6 13
7598
紫色
UA2/UTC
2
B159R
玻璃破裂传感器 - 右
1
7597
粉红色
2
B159L
玻璃破裂传感器 - 左
1
293
紫色
X2 6
X53A
保险丝盒 - 后车身
F43RA
保险丝
10安
除雾器示意图
X2 8
293
紫色
X900 A4
293
紫色
X1 A
E18
后窗除雾器格栅
X2 A
1350
粉红色
G403
P16
组合仪表
A90
逻辑